NOTICE DE MONTAGE FAUTEUIL ZÉNITH BI-MOTEUR

Poids maximum utilisateur 110 kg, pour usage domestique uniquement.

2 pers. | 15 min

PIÈCES /

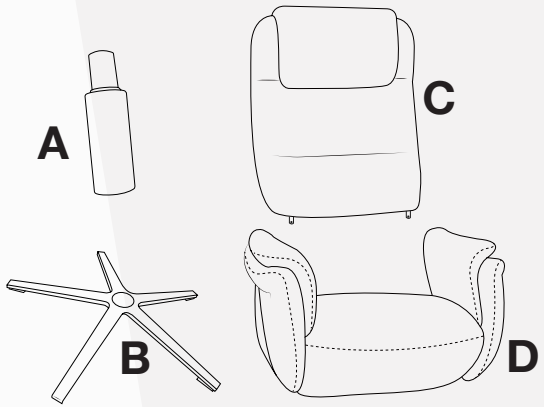

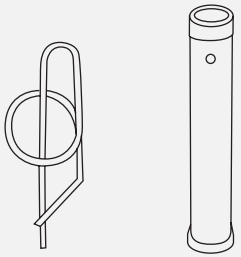

ASSISTANCE MONTAGE :
02.54.37.65.27

1 Pour installer le pied étoile, mettre la pièce A dans l'emplacement central de la pièce B.

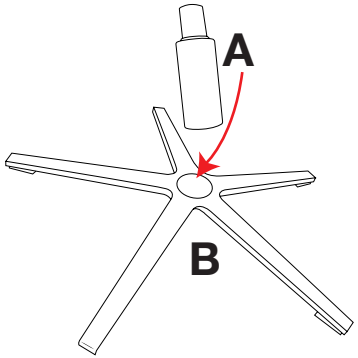

2 Assemblez l'assise D avec le pied étoile

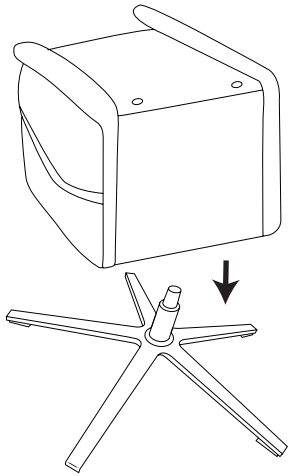

3 Mise en place du dossier C sur l'assise D.

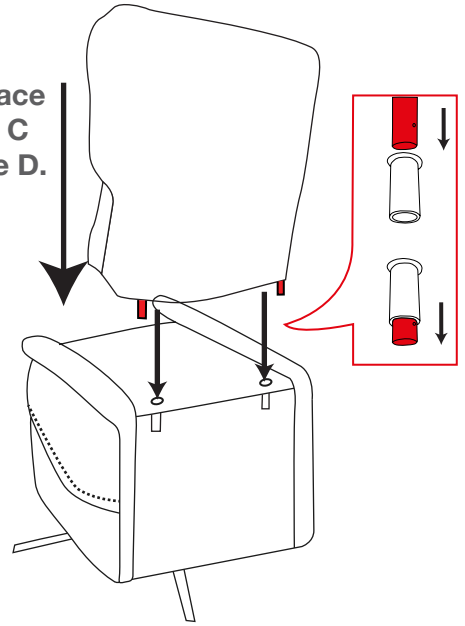

4 Couchez votre fauteuil pour une meilleure visibilité du mécanisme.

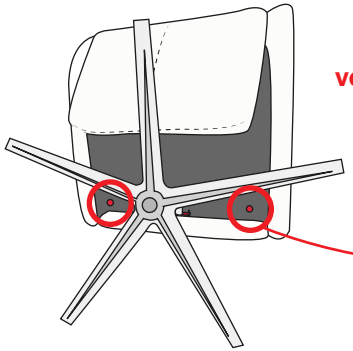

Veillez à bien vérifier que votre dossier soit correctement mis en place et insérer les deux goupilles E.

5 Raccordez le verin au dossier à l'aide de l'axe G et de la goupille F.

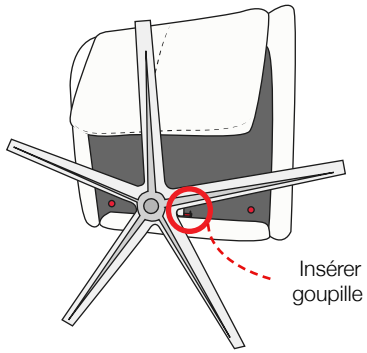

Insérer la goupille D.

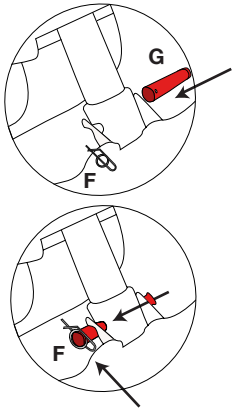

47 Rue Lionel Bordessolles - B.P. 83 - 36300 LE BLANC - Tél : +33(0)2.54.37.65.27 / Fax : +33(0)2.54.28.02.94 / Email : contact@centrelec.fr / Site / www.centrelec.fr
S.A.R.L. au capital de 186.600,00 Euros - R.C Châteauroux 92B168 - NAF 4652Z - SIRET 38821050200026