ERGO

Releveur tri-moteur

TÊTIÈRE ÉLECTRIQUE

CALE-REINS ÉLECTRIQUE

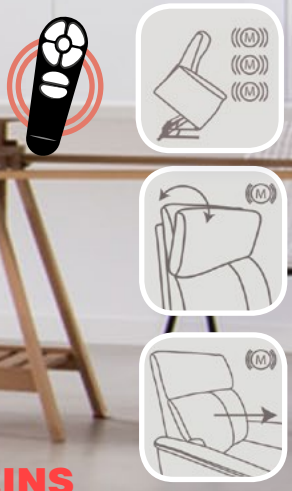

Techniform

Édition : décembre 2018

ERGO /

Releveur tri-moteur

Le fauteuil releveur Ergo a été conçu pour vous offrir un parfait **maintien du corps lors de la relaxation. Sa têtière électrique et son cale-reins ajustable motorisé** associés à la relaxation mono-moteur (dossier et repose-pieds synchronisés) s'adapteront à votre morphologie pour **un confort optimal.** Muni d'une fonction releveur, **le fauteuil vous aidera à vous relever mais aussi, à vous asseoir sans aucun effort.**

LE + ERGO

TÊTIÈRE ET CALE-REINS ÉLECTRIQUES

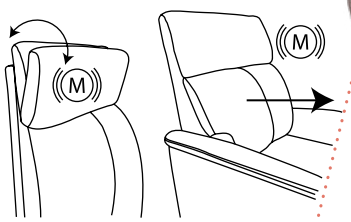

Micro peau Brun taupé

PRODUIT

58 kg

MATIÈRES

Brun taupé

MICRO PEAU *

** Microfibre : fibre synthétique 100% polyester*

INCLINAISON

100° à 180°

GARANTIE

2 ans

POIDS MAX. UTILISATEUR : 110 KG

DENSITÉ DE LA MOUSSE

ASSISE	DOSSIER & ACCOUDOIRS
30 kg/m³	22 kg/m³

Polyuréthane «Haute Résilience»

CARACTÉRISTIQUES

STRUCTURE

Tube acier
Carcasse bois massif et panneau particules

SUSPENSION	PIÉTEMENT
Assise : Ressorts métalliques No-Zag Dossier : Sangles Elastomère	Cadre métal

ALIMENTATION

Moteur AC100-240V AC /50/60Hz/ 2.0A/DC 29V 2A

Fonctionnement autonome, batterie en option

DIMENSIONS

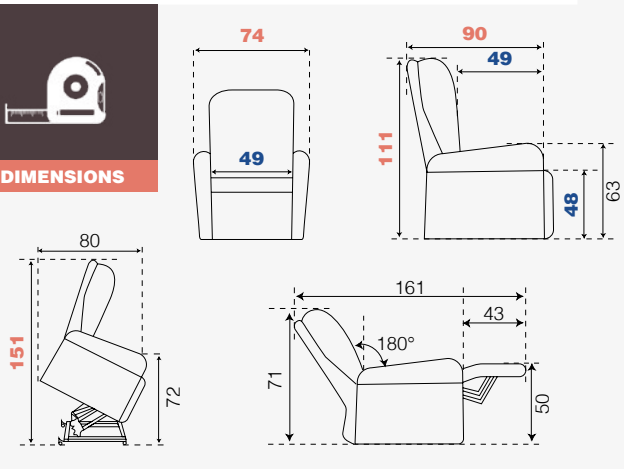

CENTRELEC TechniForm

Photos non-contractuelles -
Caractéristiques techniques susceptibles d'être modifiées sans préavis.
Valeurs à plus ou moins 2 cm.